J-TS フリーストレーナー G

純国内生産品

J-TS フリーストレーナー G

●自由に曲げられる可変式
●新形状グリップ採用
　角度・高さも可動式で
　ピッタリフィット！
●耐候性の良いEPゴム製
●ヨコ型 ゴムストレーナー

フリーストレーナー GS

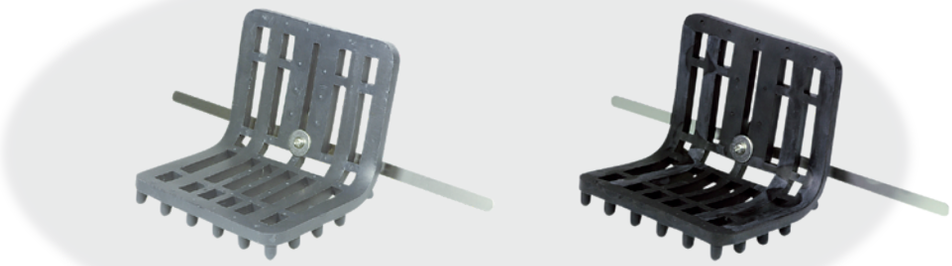

グレー　　ブラック

フリーストレーナー GL

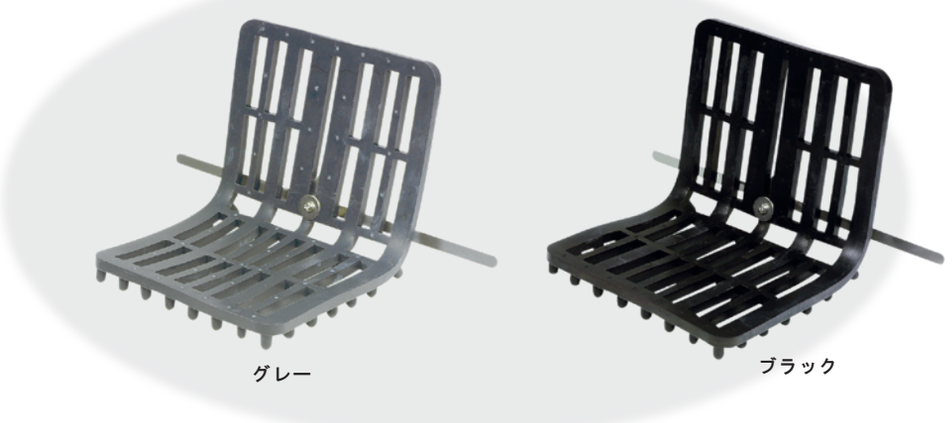

グレー　　ブラック

■ 材　質
- EPゴム
- スチール芯材（亜鉛メッキ）

■ グリップ高さ可動範囲
- GS ： 30～85mm
- GL ： 30～120mm

■ 適合ドレン内径（推奨）
- GS ： 50～85mm
- GL ： 80～120mm

フリーストレーナー GS

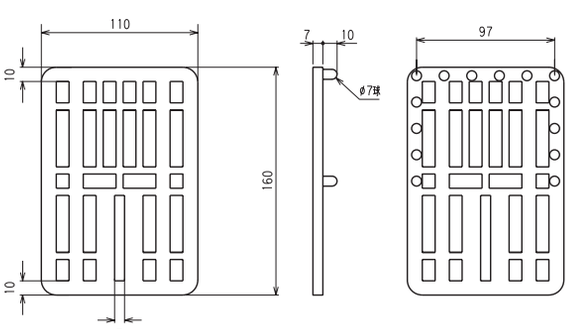

フリーストレーナー GL

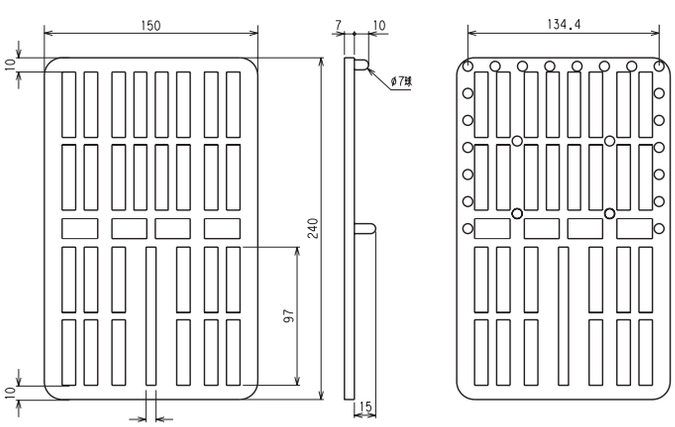

（単位：mm）

No.1708

TAKASYO
高翔産業株式会社
〒577-0061 大阪府東大阪市森河内西1-4-13　Tel 06-6961-8871　Fax 06-6961-8872
WATERPROOF AND ARCHITECTUAL MATERIAL
TAKASYO